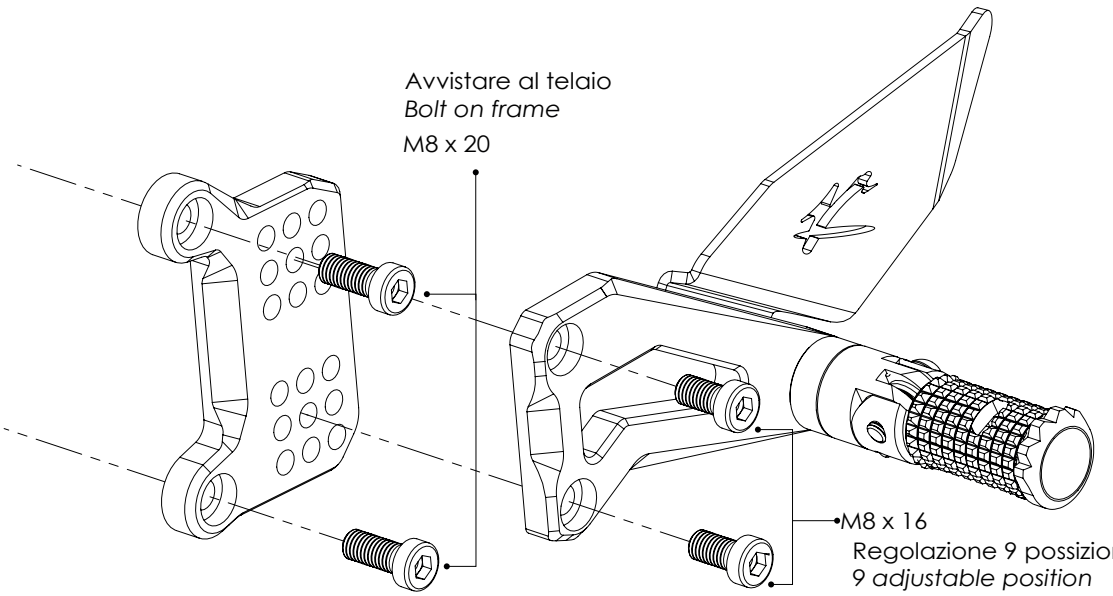
Avvistare al telaio
Bolt on frame
M8 x 20
M8 x 16
Regolazione 9 possizioni
9 adjustable position

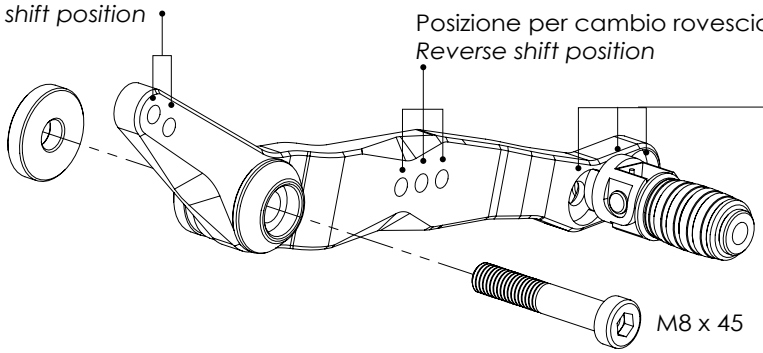
Posizione per cambio normale
Normal shift position
Posizione per cambio rovesciato
Reverse shift position
Puntallino regolabile in 3 posizioni
Adjustable 3 position peg
M8 x 45

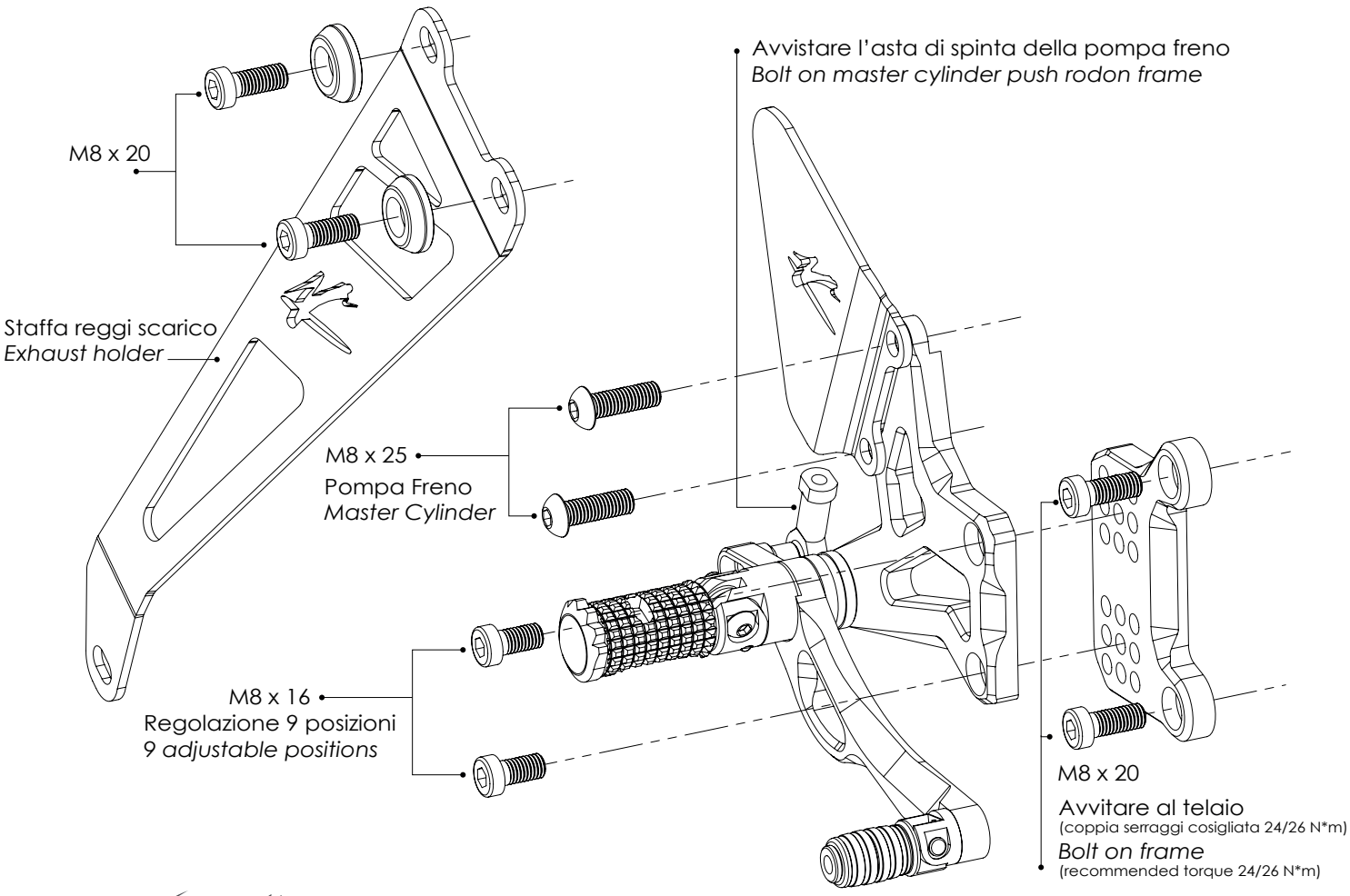
Avvistare l'asta di spinta della pompa freno
Bolt on master cylinder push rodon frame
M8 x 20
Staffa reggi scarico
Exhaust holder
M8 x 25
Pompa Freno
Master Cylinder
M8 x 16
Regolazione 9 posizioni
9 adjustable positions
M8 x 20
Avvitare al telaio
(coppia serraggi cosigliata 24/26 N*m)
Bolt on frame
(recommended torque 24/26 N*m)